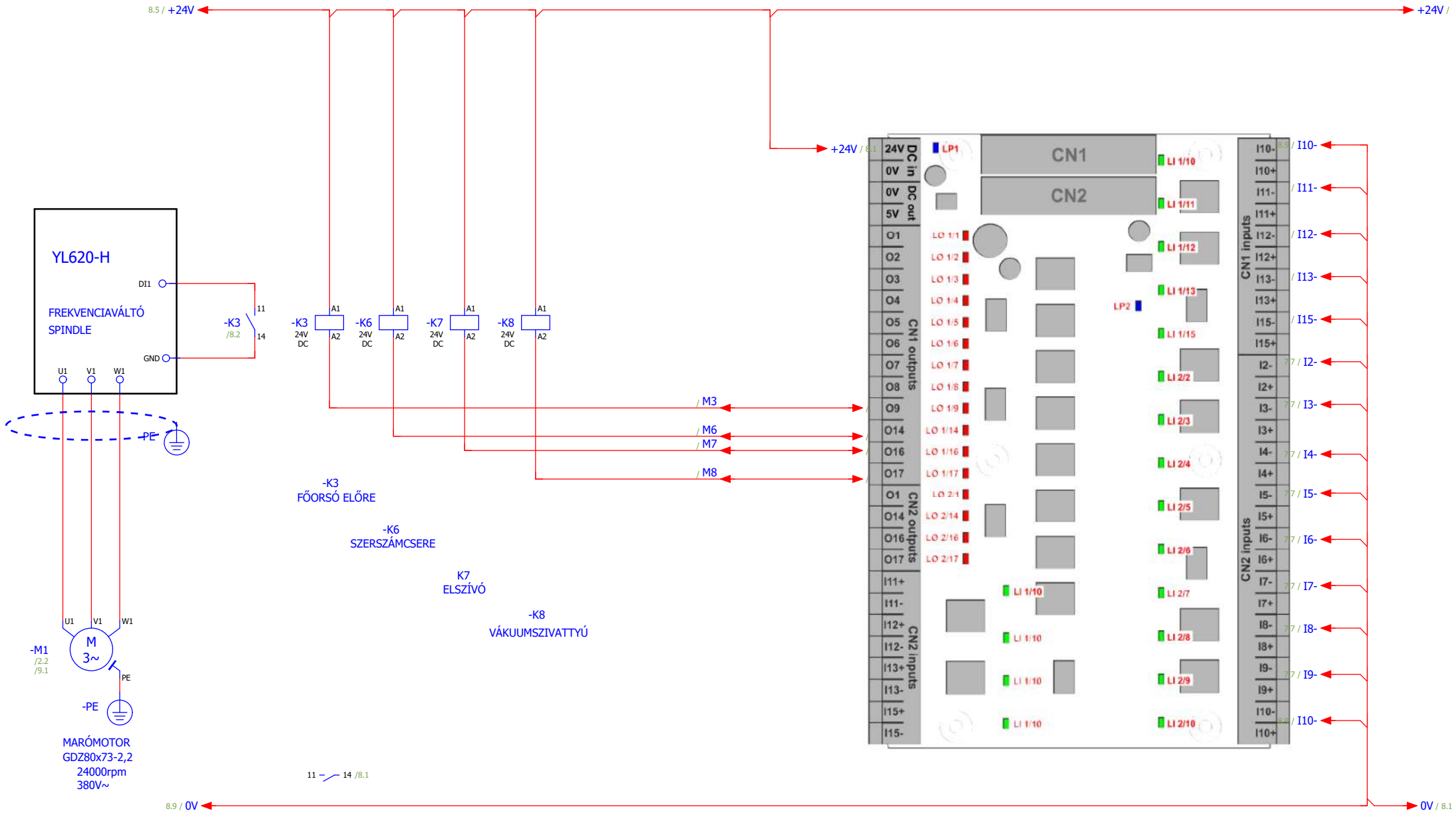

			Dátum	2025. 05. 26.	KISS GYÖZŐ		VEZÉRLÉS UCBB KIMENETEK 2			=	
			Szerk..	TBS-TEAM						+	
			Lenyomva		CNC MARÓGÉP VEZÉRLÉS				3210		Lap 8
Módosítás	Dátum	Név	eredetileg		Kiegészítette	Pótolta					Lap 10