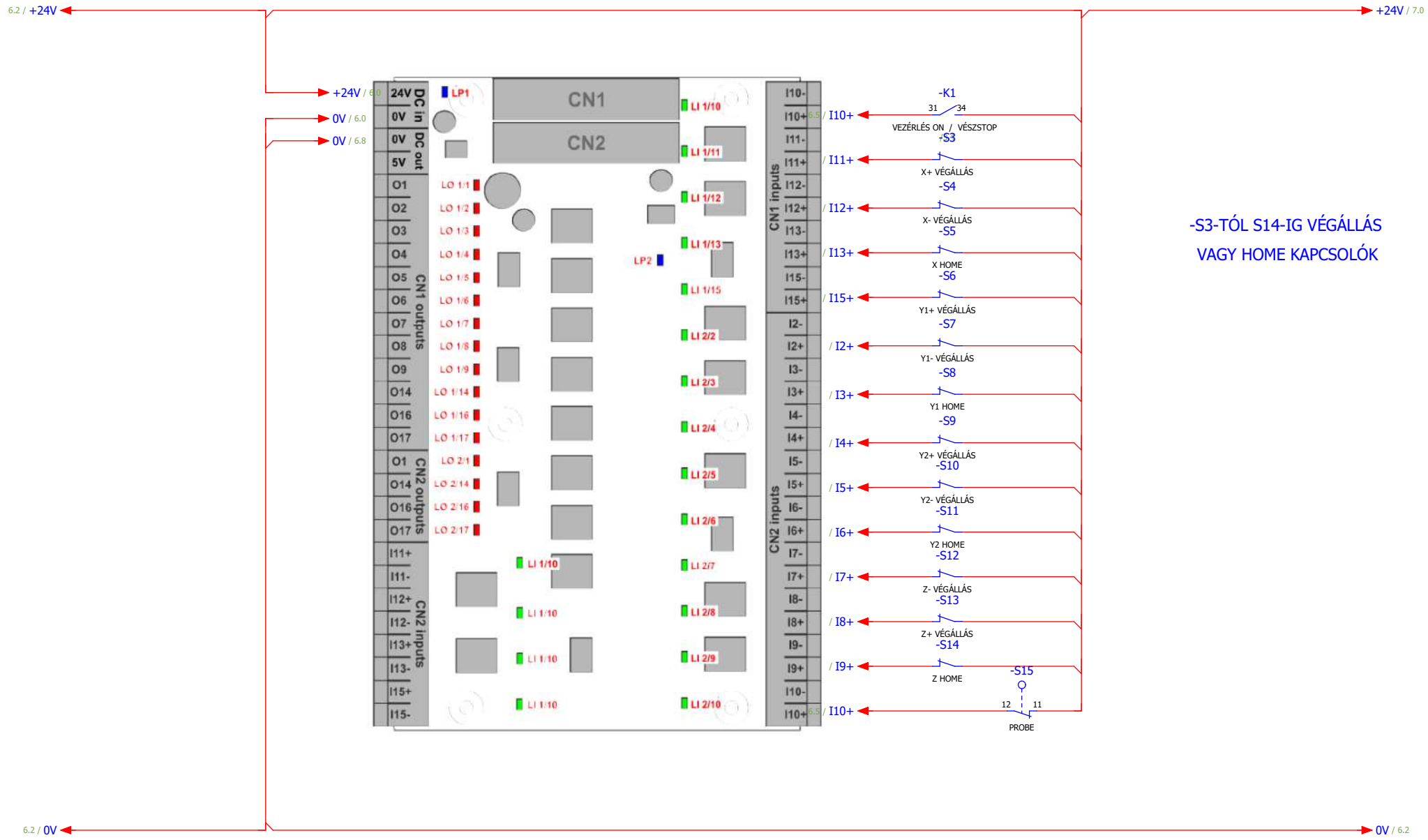

5

7

			Dátum	2025. 05. 26.	KISS GYÖZŐ		VEZÉRLÉS UCBB BEMENETEK		=	
			Szerk..	TBS-TEAM					+	
			Lenyomva		CNC MARÓGÉP VEZÉRLÉS			3210	Lap	6
Módosítás	Dátum	Név	eredetileg		Kiegészítette	Pótolta			Lap	10